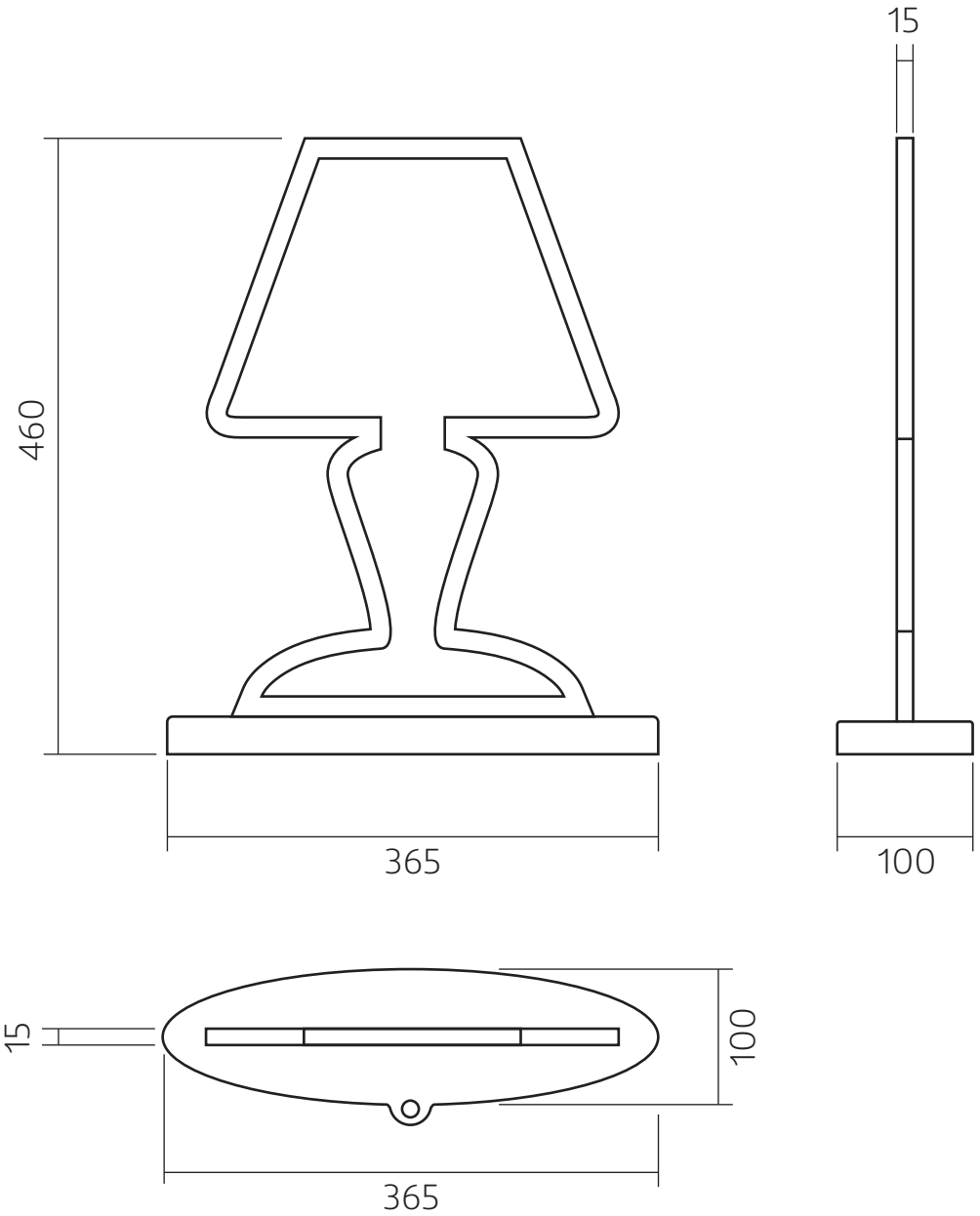Торшер «Моншер»